TRANSFLUID

TRANSFLUID
trasmissioni industriali

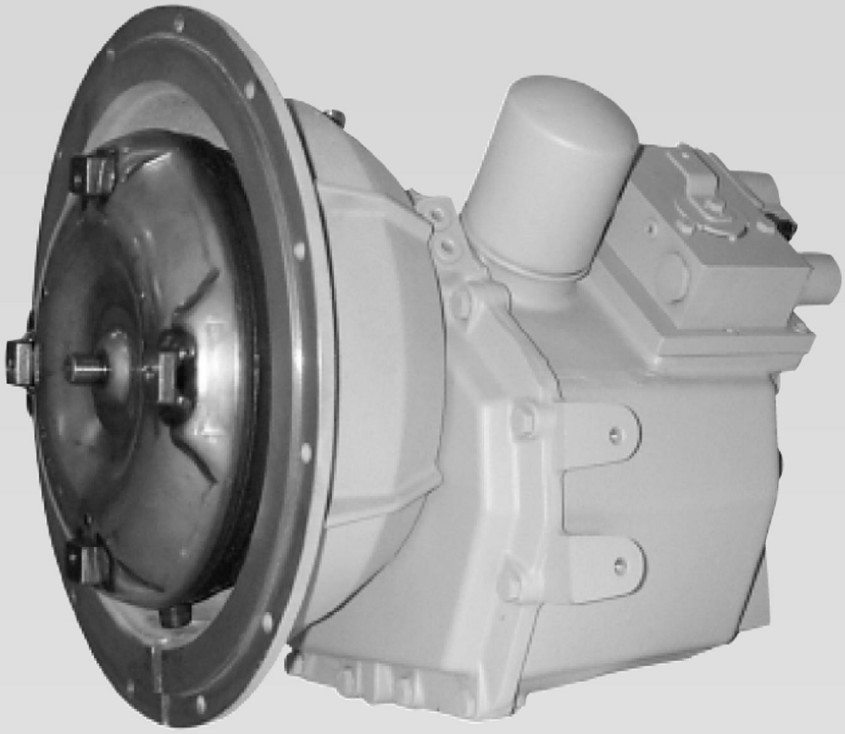

UKŁAD PRZENIESIENIA NAPĘDU "RANGERMATIC" TYPU POWERSHIFT

drive with us

UKŁAD PRZENIESIENIA NAPĘDU "RANGERMATIC" TYPU POWERSHIFT

TRANSFLUID
trasmissioni industriali

RANGERMATIC jest dwubiegowym, dwukierunkowym, przystawkowym układem przeniesienia napędu typu powershift *(z możliwością przełączania pod obciążeniem)* opracowanym specjalnie do zastosowań przemysłowych wymagających możliwości szybkiej i płynnej zmiany kierunku na przeciwny oraz zmiany prędkości.

Składa się on zasadniczo z zespołu podwójnego koła zębatego, uruchamianego przez niezależne sprzęgła hydrauliczne i połączonego z kołem zamachowym silnika za pośrednictwem jednostopniowego hydrodynamicznego przemiennika momentu obrotowego.

RANGERMATIC może być wyposażony w przemiennik momentu obrotowego w jednym z dwóch rozmiarów, o różnym układzie łopatek i wydajności, który można łatwo dopasować do najpopularniejszych silników o mocy do 55kW (75 KM).

Zastosowanie przemiennika momentu obrotowego pozwala na wyeliminowanie wszelkich połączeń mechanicznych z silnikiem i płynne przenoszenie mocy.

Układ przeniesienia napędu **RANGERMATIC** jest dostępny w trzech rozmiarach:

- seria 400 z 9-calowym przemiennikiem momentu obrotowego (na życzenie)
- seria 500, ze standardowym 11-calowym przemiennikiem momentu obrotowego,
- seria 600, z 11-calowym przemiennikiem momentu obrotowego o wyższej wydajności (na życzenie)

Wszystkie modele posiadają kołnierz na wyjściu umożliwiający montaż przegubu uniwersalnego.

Sprzęgła hydrauliczne obsługiwane są przy pomocy wybieraka hydraulicznego, uruchamianego ręcznie lub elektrycznie, obejmującego jako standard urządzenie do „miękkiego przełączania".

Układ hydrauliczny wyposażony jest w zintegrowaną pompę zębatą oleju, napędzaną silnikiem oraz filtr zapewniający pełną filtrację oleju.
Pompa zasila przemiennik momentu obrotowego, sprzęgła, układ chłodzący i smarujący.

DANE TECHNICZNE

Seria	400	500	600
moc znamionowa maks. moment wejściowy przy utyku przemiennika maks. prędkość wejściowa	40 kW 500 Nm 3000 obr./min.	45 kW 600 Nm 3000 obr./min.	55 kW 700 Nm 3000 obr./min.
jednostopniowy, 2-fazowy przemiennik momentu maks. współczynnik momentu utyku przemiennika	W 240 2,55	W 280 2,845	W 280 2,845
kołnierz sprzęgła silnika napęd wejściowy koła zamachowego silnika kołnierz wyjściowy przełożenie przekładni zębatej (biegu przedniego i wstecznego) ciśnienie robocze: - sprzęgła - chłodnica waga „na sucho" objętość oleju	SAE 3 lub 4 SAE J 620d 10" (standardowo; inne na życzenie) DIN 100 bieg wolny = 2,286, bieg szybki = 0,865 12 bar 2 – 3 bar 116 kg 8 litrów		

ZASTOSOWANIA:

- maszyny do przeładunku materiałów, pojazdy zakładowe i pojazdy do wielkogabarytowych ładunków specjalnych
- maszyny do przenoszenia ładunków ziemnych ładowarki czołowe, koparki podsiębierne, wywrotki
- ciągniki przemysłowe i lotniskowe
- dźwigi przejezdne
- betoniarki
- lokomotywy przetokowe i pojazdy szynowe
- pojazdy leśne i kopalniane
- pojazdy terenowe

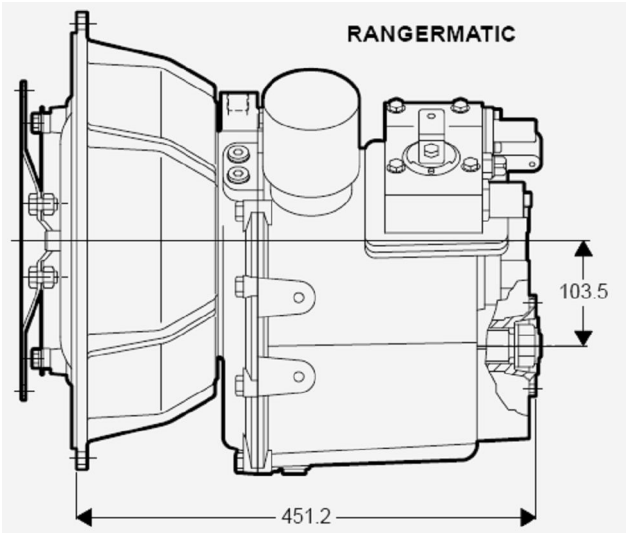

Partner firmy Transfluid w Polsce:

SENOMA

SENOMA Sp. z o.o.
40-153 Katowice, Aleja Korfantego 191
Tel. 032 730 30 30; Faks 032 730 30 33;
senoma@senoma.pl; senoma@senoma.pl